SRM-275UB

可台下 通信接口 风冷

- 24小时产冰量125公斤（风冷型）
  （测试条件：环境温度10℃，进水温度10℃）
- 外形尺寸：宽660×深670×高850mm
- 一体式储冰箱，储冰量为24kg
- 采用环保冷媒R404A
- 生产的冰块内部中心温度达到-7℃
- UART通信接口
- 科学易拆装便携设计，无需工具可快速拆装，方便维护维修
- 前方插入式空气滤网便于客户自主清洁维护。水系统的及时维护可以延长设备使用寿命，减少售后维修的频率和费用
- 前方进气，前方排气，适合柜台式安装
- 符合食品安全国家标准
- 溢水自净功能，保证冰块卫生的同时还能保持制冰效率

日产冰量：125kg

冰块形状/重量

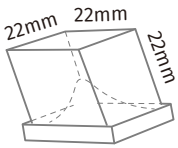

标准冰

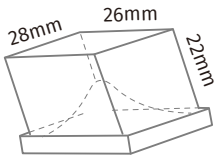

大号冰(-29)

保修

制冰机整机，储冰箱整机保修1年，（外装类面板，空气过滤网等消耗品的更换不在保修范围内。）

制冰能力

	24小时制冰量(kg)			制冰过程时间(分)*3	每过程制冰量(kg/个)
	10℃/10℃*1	21℃/15℃	32℃/21℃		
SRM-275UB	125	106	81	15	1.17/126
SRM-275UB-29	117	101	83	16.2	1.18/84

*1 测试室温/测试水温　*2 空气温度21℃、水温15℃

制冰能效

	24小时耗水量(m³)			额定功率(W)	100kg冰制作成本*	
	10℃/10℃	21℃/15℃	32℃/21℃		耗水量(m³)	耗电量(KWh)
SRM-275UB	0.24	0.20	0.17	590	0.21	17.48
SRM-275UB-29	0.26	0.23	0.2	606.6	0.24	17.54

* 空气温度32℃、水温21℃

艾世铭 一体式小方冰制冰机

SRM-275UB

可台下 通信接口 风冷

A：进水口G1/2"内螺纹 长2100 、**B**：排水口内径φ24.5mm波纹管 长1300、**C**：电源线 长2000

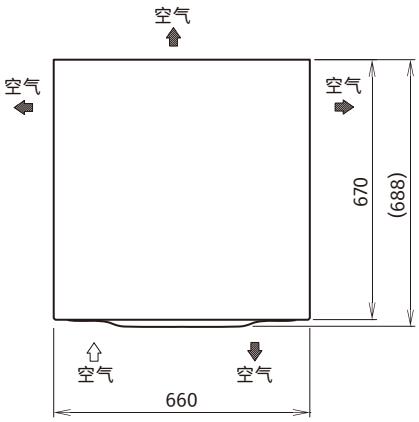

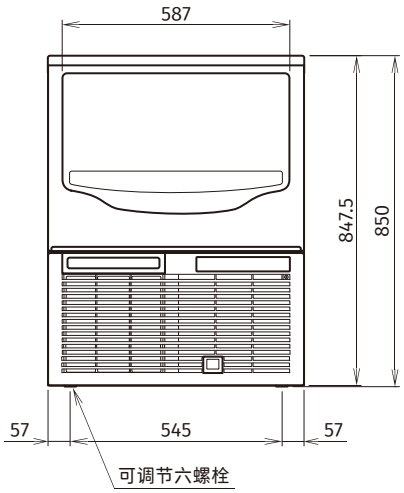

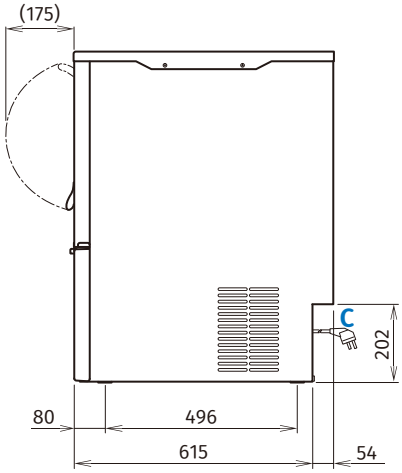

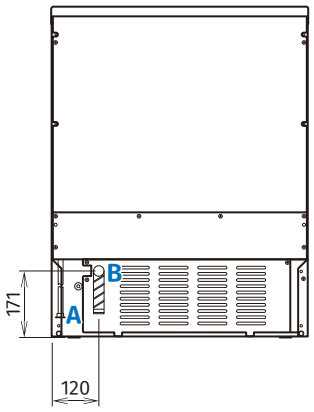

基本参数

外形尺寸：660(宽)×670(深)×850(高)mm

预留尺寸：960(宽)×670(深)×860(高)mm

储冰量：24kg

重量(净重/毛重)：58kg/75kg

包装：纸箱 780(宽)×850(深)×1050(高)mm

冷媒：R404A

外壳材料：不锈钢、树脂(正面)、镀锌钢(后侧)

制冰板：立式、铜管+铜板（表面电镀）

发泡剂：环戊烷、不含CFC、ODP:0、GWP:3

电气参数

交流电源电压：单相220~240V 50Hz

电流：5.05A/启动电流：20.4A

电源容量： 最小1.10kVA(5.0A)

工作条件

环境温度：5~38℃

进水温度：5~32℃

供水压力：0.7~5.5bar

电压范围：198~254V

*本公司保留随时变更规格和设计的权利，恕不另行通知，请以产品铭牌和用户手册为准。

艾世铭 一体式小方冰制冰机 日产冰量：125kg